PROTON

LED COMPATIBLE

Especificações | Specifications | Spécifications | Especificaciones

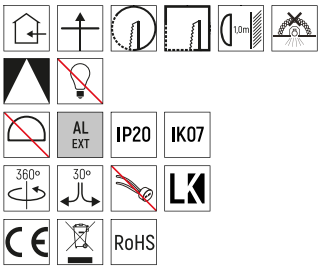

Standards

EN 60598-1
EN 60598-2-2

Opcional | Optional | Optionnel | Opcional

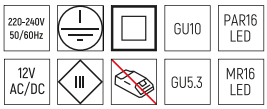

Dimensões | Dimensions | Dimensions | Dimensiones

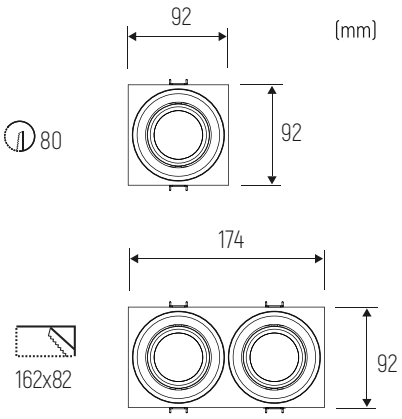

PROTON 1

W	1710750167	PAR16 GU10 9W / MR16 GU5,3 6W
BA	1710750031	

PROTON 2

W	1710750168	2 x PAR16 GU10 9W / MR16 GU5,3 6W
BA	1710750032	

Outras Informações | Other Informations | Autres renseignements | Otras informaciones

Compatível com | Compatible with | Compatible avec | Compatible con

PAR16 GU10 LED DIM
220-240V 50/60Hz

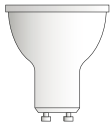

PAR16 GU10 LED
220-240V 50/60Hz

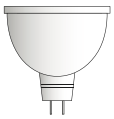

MR16 GU5.3 LED
12V AC/DC

Lumitek®